Vehículos
PESADOS
TALLER ACTUAL
Camión, Bus & Tractor

Publicación Oficial para la Federación Argentina de Asociaciones de Talleres de Reparación de Automotores y Afines (FAATRA)
Año 7 • Nº 92

Scania R480

>> Petronas: Trabajar con Urania tiene premio Pág. 12
>> Camiones Man / Versión TGS Pág. 17

www.talleractual.com

PARAMIAUTO APP

TALLERES · CASAS DE REPUESTOS · GARAGES CONCESIONARIAS · GNC · ESTACIONES DE SERVICIO · LUBRICENTROS · LAVADEROS

DESCARGALA GRATIS

DISPONIBLE EN Google Play

CONTACTO@PARAMIAUTO.COM

Dirección Editorial:
GRUPO FAROS
www.talleractual.com

Director Comercial:
Lic. Javier I. Flores.

Director General de Redacción:
Enzo Nuvolari.

Diseño y diagramación:
www.serca-digital.com.ar
cergraf@yahoo.com.ar

Hecho el depósito que marca la Ley 11723. Prohibida su reproducción total o parcial por medio mecánico o electrónico conocido o por conocer, sin permiso escrito del Editor. Registro de ropiedad Intelectual en trámite. El Editor ha puesto el mayor cuidado en la realización de figuras y esquemas como también en lacompaginación de los artículos, pero no obstante no se hace responsable de los errores que podrían haberse deslizado, ni por susconsecuencias.

Los editores no necesariamente coinciden con los conceptos de las notas firmadas, ni se responsabilizan por el contenido de los avisos publicitarios y las opiniones vertidas por los entrevistados.

SUMARIO

Camión autobomba Iveco para extinción de incendios 4

Nuevos DAF CF y LF Euro 6 8

Camiones Man / Versión TGS 17

Camión autobomba Iveco para extinción de incendios

Joule Matías ©

Un camión de bomberos, es el vehículo para todo tipo de emergencias, además de combatir incendios, con doble cabina, depósito de agua más bomba de agua, otro depósito para espuma antiencendios y armarios para almacenar todo tipo de equipos es lo que en el argot profesional de los bomberos se denomina Camión de Primera salida.

La transmisión automática Allison multiplica la capacidad todoterreno de un camión especial el Iveco Magirus. El BRP 3000 que ofrece más capacidad de equipo y doble cabina.

Un camión de bomberos, es el vehículo para todo tipo de emergencias, además de combatir incendios, con doble cabina, depósito de agua más bomba de agua, otro depósito para espuma antiencendios y armarios para almacenar todo tipo de equipos es lo que en el argot profesional de los bomberos se denomina Camión de Primera salida.

Como ejemplo de ello vemos el Iveco Magirus BRP 3000, un modelo de chasis rígido basado en el Iveco Eurocargo de 15 toneladas, en este caso dotado de tracción 4X4 y caja de cambios manual de seis velocidades. En este caso se trata de un Eurcargo 4X4 modelo 150E30, lo cual significa que nos encontramos ante un camión de 15 toneladas de peso total en carga, MMA, y 300 CV de potencia máxima. El camión dispone de bloqueos de diferenciales y reductora, en modo convencional la tracción se transmite en un tercio a las ruedas delanteras y el resto al eje trasero.

La base con la que trabaja Iveco Magirus, la filial del grupo especializada en material y vehículos anticendios, es el conocido camión de la serie Eurocargo Iveco. Este modelo también puede terminarse con chasis de 14 toneladas y motor de 250 CV de potencia.

Esta versión más compacta del

Continúa en la pág 6.

REMAN

Mercedes-Benz
Piezas Genuinas Remanufacturadas

Siempre hay que estar abierto a nuevos cambios.

Cajas de Cambios Genuinas Remanufacturadas*. Una solución para que tu camión o bus se mantenga siempre en el camino, con la excelencia probada y comprobada de Mercedes-Benz.

- Excelente relación precio/desempeño.
- Calidad Mercedes-Benz garantizada.
- Disponibilidad asegurada.
- Preservación de recursos durante la fabricación.

Mercedes-Benz Postventa
Vayas donde vayas, estés donde estés.

VehiculosComercialesMercedesBenzArg

0-800-66-MBENZ (62369) - www.mercedes-benz.com.ar

*Cajas de cambios usadas sometidas al proceso de reindustrialización por el fabricante original de la pieza (Mercedes-Benz), con la última tecnología de fabricación, donde todas las características originales son restauradas, utilizando como materia prima piezas genuinas Mercedes-Benz. Consulte términos y disponibilidad en wwww.mercedes-benz.com.ar

Camión de bombero con chasis de la gama Eurocargo de Iveco con tracción 4X4, pero aquí es donde termina la igualdad. En primer lugar el camión, también un Eurocargo 150E30, es decir para 15 toneladas y 300 CV con tracción 4X4, ahora es mucho más compacto. Su longitud total es de poco más de 6 metros. La cabina es la corta, pero con doble banqueta en el asiento del acompañante de modo que permite viajar a tres bomberos. El camión equipa neumático todoterreno, de mayor tamaño y perfil optimizado para uso extravial, con rueda sencilla en ambos ejes.

Eurocargo 4X4 con caja Allison es mucho más maniobrable y ágil en todoterreno

El BRP 3000 Iveco Magirus carga hasta 7 toneladas de equipo y agua. La utilidad de este camión de bomberos, con cabina doble de hasta 9 plazas, corresponde a un modelo versátil que es la herramienta de primera salida de un parque de bomberos al uso, es decir un camión capaz de acudir rápidamente a las emergencias más habituales y que en muchos casos podrá solucionar únicamente con el equipo que dispone sin requerir el auxilio de otras unidades. Se trata de un camión capaz de enfrentarse a incendios en hogares o en el mobiliario urbano, dispone de hasta 3.000 litros de agua y de una bomba capaz para llegar hasta 3.000 litros por minutos a 10 bares de presión. Pero los bomberos se deben ocupar de un montón de incidencias además de los incendios. El Iveco Magirus BRP 3000 dispone para ello de 6 armarios donde alojar un complejo equipo que puede incluir iluminación exterior, botiquín y lavamanos, utensilios.

Posee elementos mecánicos para actuar ante accidentes de tráfico y liberar víctimas atrapadas, equipo electrógeno, escalas manuales, botellas de aire para respiración autónoma. En definitiva una buena herramienta para todo o casi todo, que son los retos que deben afrontar los cuerpos de bomberos. Entre agua y equipo este camión puede cargar hasta 7 toneladas.

En la cabina del Iveco Magirus BRP 3000 destaca el cambio manual situado en el tablier. En este caso destaca el cambio de la caja automática Allison dentro del TLF 3000. El BRP 3000 Iveco Magirus mide 7,6 metros de largo total.

El habitáculo, en este caso, se separa en dos zonas claramente diferenciadas. La parte delantera responde casi al cien por cien a la de los Eurocargo disponibles en el mercado para cualquier aplicación, mientras que la zona trasera, con capacidad para 6 ocupantes más todo su equipo de emergencias resulta muy funcional, con amplios escalones y acabados plásticos y metálicos muy resistentes, como corresponde a un camión de bomberos.

Iveco Magirus TLF 3000 (Iveco Eurocargo 150E30, con motor: Iveco Tector 6 litros Euro 5 con 299 CV de potencia máxima entre 1.850 y 2.500 rpm. Par motor máximo de 1.050 Nm desde 1.250 rpm hasta 1.850 rpm, transmisión: Caja automática (Convertidor de par) Allison serie 3000 con reductora y bloqueos de diferencial. Tracción 4X4 con un tercio de fuerza en el eje delantero y dos tercios en el trasero. Dimensiones y capacidades: 3.240 mm de distancia entre ejes, longitud total modelo probado 6,05 m. Altura exterior carrocería 3,3 m. Ancho 2,5 m. Cabina corta para conductor más 2 miembros del equipo. 4 armarios para equipo en la carrocería capacidad de agua 3.000l. Bomba de agua para 2.000 o 3.000 litros por minuto a presión de 10 bar. Depósito de espuma de hasta 300 litros.

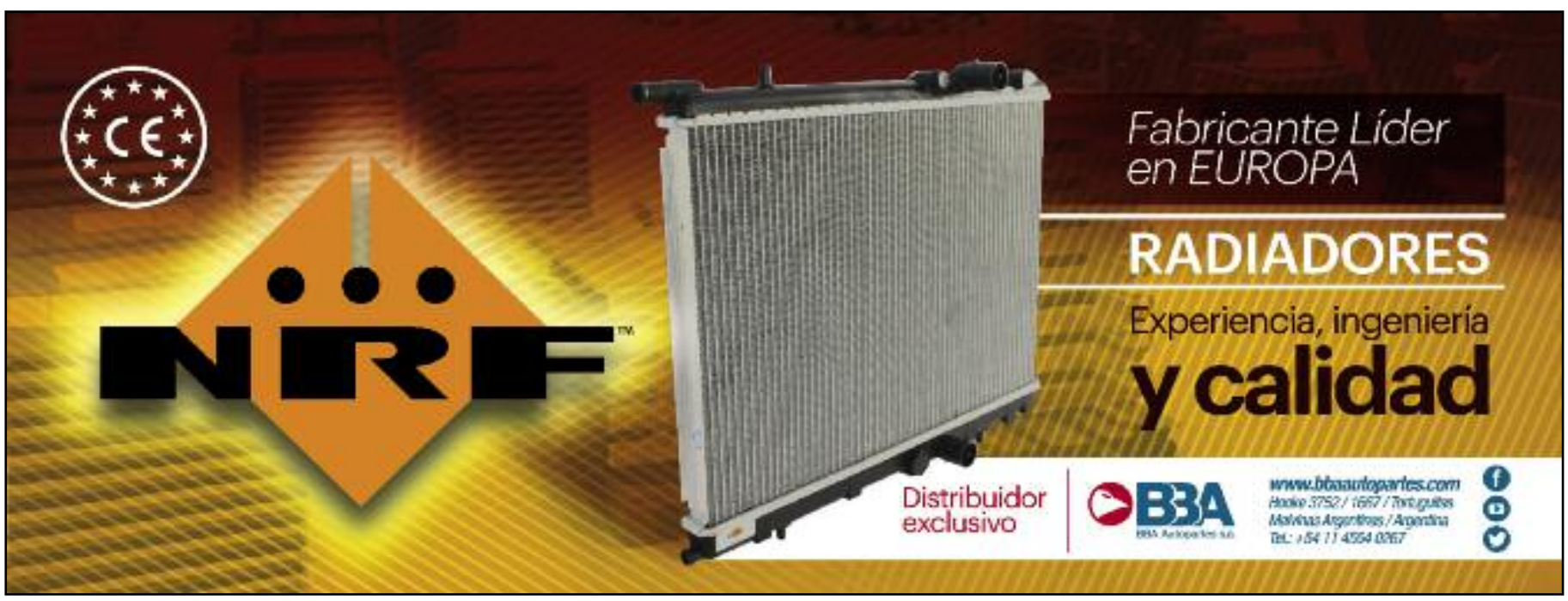

PARA SERVICIO PESADO,

FRAM SE TRANSFORMA EN SOGEFI PRO.

Para los recambios de servicio pesado, lo que hasta ahora conocías con la marca **FRAM,** pasa a ser **Sogefi Pro.** Cambiamos el nombre, pero mantenemos la escencia. Por eso seguimos siendo la mejor opción para responder a las exigencias de vehículos de transporte y de carga, con 50 años de experiencia en el mercado de repuestos.

Sogefi Pro, siempre adelante en sistemas de filtración en todo el mundo.

Principal proveedor de la industria **automotriz y el agro**

WWW.SOGEFIPRO.COM.AR

SOGEFI GROUP

Nuevos DAF CF y LF Euro 6

Romeo Lautaro ©

La serie LF de DAF parte de las 7,5 toneladas de MMA, llegando justo hasta el límite donde parten los CF desde las 18 toneladas de MMA.

Con su New XF Euro 6 mas las series de motores Paccar Euro 6 MX13 y MX11 la firma holandesa DAF completa su serie de camiones Euro 6 con los camiones ligeros de la familia LF y por otra con su serie más polifacética: la CF donde igual podemos encontrar rígidos multieje para el segmento de obras como tractoras con cabina compacta.

La serie LF de DAF parte de las 7,5 toneladas de MMA, llegando justo hasta el límite donde parten los CF desde las 18 toneladas de MMA. En el primer caso hablamos del típico camión ligero apto para todo tipo de aplicaciones en el transporte y la distribución ligera y medios, mientras que los CF se inscriben dentro del transporte pesado de corto, medio y radio largo de acción, existiendo además versiones de chasis multiejes adecuados para obras. En ambos casos ahora se presenta la versión actualizada para acometer las necesidades de la futura norma Euro 6 que estará en vigor en 2014. DAF ha realizado el mayor esfuerzo para conseguir que el cumplimiento de los exigentes req-

Continúa en la pág 10.

SCANIA IVECO ISUZU VOLVO Ford
DIESEL PETRILLI
BOSCH Diesel Center
DELPHI
REMANUFACTURACIÓN
Y REPARACIÓN DE INYECTORES COMMON RAIL
INYECTOR BOMBA DELPHI - PLD - PDE
BOMBAS INYECTORAS VP Y CONVENCIONALES
MAS DE 30 AÑOS LIDERES EN SERVICIOS DIESEL
Av. Falcon 682 - San nicolás - Buenos Aires
Telefax (0336) 4421558
www.dieselpetrilli.com.ar - dieselpetrilli@intercom.com.ar

REPUESTOS
PARA
FORD
VOLKSWAGEN

CAMIONES

LÍNEAS COMPLETAS

DISTRIBUIDOR OFICIAL

ALGUNAS DE LAS PRESTIGIOSAS MARCAS QUE COMERCIALIZAMOS

Av. La Plata 683 (C1235ABD) Bs.As. Argentina
ventas@rapa.com.ar www.rapa.com.ar
TE.: 54-11- 4924-8770
Fax.: 0800-999-2371

En todos los casos los motores Paccar de generación Euro 6 recurren al sistema de recirculación de gases SCR y filtro de partículas, diseñado para ofrecer la máxima regeneración pasiva, lo cual alarga su vida útil.

uisitos antipolución Euro 6 no signifiquen para el transportista un sacrificio en cuanto a prestaciones y economía de uso del vehículo, es lo que los técnicos de DAF denominan "Vehículos Euro 6 extremadamente eficientes".

Ya conocemos por su presencia en las series de camiones New XF los motores Euro6 mayores de la familia, los Paccar MX13 con los cuales se ofrecen versiones de 410CV, 460 CV y 510 CV a partir del bloque motor de seis cilindros y 13 litros. Junto a ellos, la familia Euro 6 de motores Paccar también ofrece el MX11, de once litros, para potencias desde 290 CV hasta 440 CV, con la particularidad que ahora las versiones más potentes del PACCAR MX11 también podrán equipar los modelos New XF.

.

El Paccar MX11 está disponible en variantes de 290 CV y 1200 Nm, 330 CV y 1.400 Nm, 370 CV y 1.600 Nm, además de los de 400 CV y 1.900 Nm y el mayor de la familia de 440 CV y 2.100 Nm. Este motor será el caballo de batalla más indicado para las diversas variantes del Nuevo DAF CF.

El aspecto externo de los CF se adapta a la nueva imagen marcada a partir del New XF, donde la parrilla de ventilación del motor gana en protagonismo. Diseño exterior

Durante el desarrollo de los nuevos CF, DAF se ha inspirado claramente en las calidades del aclamado XF Euro 6. Queda patente en el atractivo diseño de su exterior. Su parrilla superior e inferior prominente e integrada de forma elegante resalta el parecido familiar, que se acentúa más con el panel cromado central que alberga el logotipo de DAF. Así mismo destacan las nuevas ópticas, que pueden ser de tecnología LED. En el interior de las cabinas se ha

Continúa en la pág 14.

El Paccar MX11 está disponible en variantes de 290 CV y 1200 Nm, 330 CV y 1.400 Nm, 370 CV y 1.600 Nm, además de los de 400 CV y 1.900 Nm y el mayor de la familia de 440 CV y 2.100 Nm. Este motor será el caballo de batalla más indicado para las diversas variantes del Nuevo DAF CF.

JUNTAS Pampa
ESPECIALISTAS EN LINEA PESADA
DNV-GL
Matanza 3341/45 Ciudad Autonoma de Buenos Aires - Argentina Tel./ Fax: (54-11) 4918-4907/8075 - (54-11) 4919-5897 Pampa@juntaspampa.com.ar - www.juntaspampa.com.ar

INFINIA DIESEL

LA EVOLUCIÓN DEL COMBUSTIBLE

INFINIA DIESEL, el combustible inteligente de YPF para motores Euro 5 y 6 que mantiene la pureza del combustible y limpieza del motor. Con su exclusiva **Tecnología de Desactivación Metálica y Agentes Multipropósito**, asegura su óptimo funcionamiento por más tiempo.

Con INFINIA DIESEL no sólo parece que anda mejor, anda mejor.

YPF

infinia.com.ar

elárea

TRABAJAR CON URANIA TIENE PREMIO

COMBO TOP

1 x

=

Urania 5000 F 5W-30
ó 5000 10W40

COMBO ESPECIALIDADES

1 x

+ 1 x

=

Urania 3000 LS 15W-40
ó 3000 E 15W40
ó 3000 15W40

Hidráulico
ó Grasa ó Paraflu

COMBO PREMIUM

1 x

+ 1 x
+ 1 x
=

Urania 1000 15W-40

Grasa

Hidráulico

Promoción válida para compras de productos de la marca PETRONAS realizadas en la República Argentina desde el 01/10 al 30/11 de 2017 o hasta agotar stock de 2000 (dos mil) chalecos, lo que ocurra primero. Por la compra de 1 tambor de Producto Urania línea TOP (5000 F 5W-30 ó 5000 10W-40) obtenga 4 chalecos de regalo. Por la compra de 1 tambor de Producto Urania línea ESPECIALIDADES (3000 LS 15W-40 ó 3000 E 15W-40 ó 3000 15W-40) + 1 balde de AKROS Idraulic o Grasa Tutela o Paraflu, obtenga un 1 chaleco de regalo. Por la compra de 1 tambor de Producto Urania línea PREMIUM (1000 15W-40) + 1 balde de grasa TUTELA + 1 balde de AKROS Idraulic obtenga 1 chaleco de regalo. Imágenes no contractuales de carácter meramente ilustrativo. Organizador PETRONAS LUBRICANTS ARGENTINA S.A, AV. MITRE 4979, B1882AAJ, Ezpeleta, Provincia de Bs. As., Argentina. CUIT: 30-70708685-4. Promoción no acumulable con otras promociones, beneficios o descuentos.

¡GANÁ CON PETRONAS URANIA VISCGUARD™!

PETRONAS

PETRONAS Urania

Mantiene tu negocio en movimiento

PETRONAS Lanza al mercado la línea Urania con Viscguard™
La tecnologia Viscguard™ protege de manera efectiva a tu motor de los depósitos que se acumulan en su interior. Su formulación actúa eficazmente contra el desgaste por abrasión y oxidación, manteniendo una viscosidad óptima, conservando las propiedades del lubricante hasta su próximo cambio y priorizando el activo más valioso de tu camión: el motor. Prolongando su vida útil y asegurando que cumplas con los compromisos de tu negocio todos los dias.

www.pli-petronas.com

cuidado el acabado en colores que mezclan tonos claros y oscuros que contribuyen a prolongar el aspecto cuidado a lo largo de los años de uso. El volante multifunción, ya conocido en los XF Euro 6, ahora también está disponible en las cabinas de los CF y LF Euro 6.

Aerodinámica

Al diseñar el nuevo CF, DAF ha prestado mucha atención a la optimización del flujo de aire. El nuevo paragolpes de acero galvanizado

Continúa en la pág 16.

Al diseñar el nuevo CF, DAF ha prestado mucha atención a la optimización del flujo de aire. El nuevo paragolpes de acero galvanizado con guías de aire integradas contribuye a mejorar la refrigeración del motor y reducir al mínimo el consumo de combustible. El guardabarros, las defensas y los faldones laterales también se han rediseñado con el fin de optimizar la aerodinámica y evitar la acumulación de suciedad.

Durante el desarrollo de los nuevos CF, DAF se ha inspirado claramente en las calidades del aclamado XF Euro 6. Queda patente en el atractivo diseño de su exterior. Su parrilla superior e inferior prominente e integrada de forma elegante resalta el parecido familiar, que se acentúa más con el panel cromado central que alberga el logotipo de DAF.

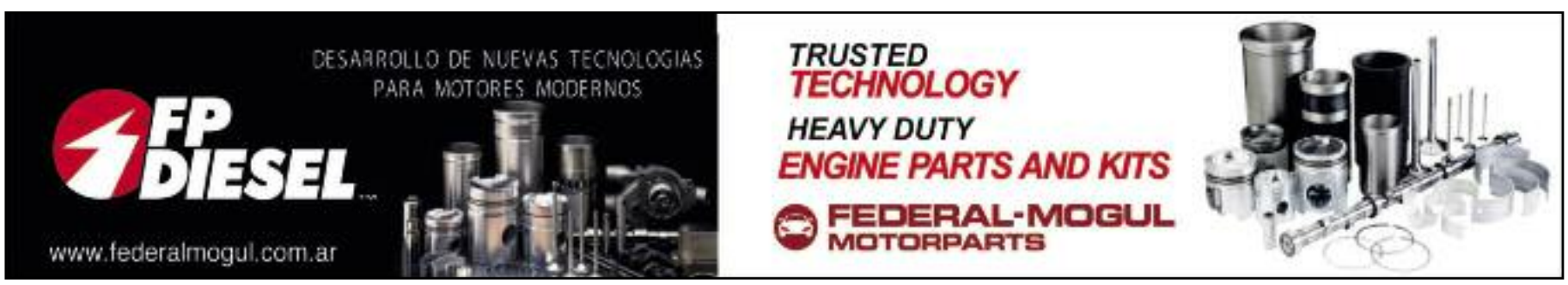

dze

PRODUCTOS ELECTRICOS

visitanos y enterate

www.dze.com.ar

Conocé nuestra línea completa de

Rele, Destelladores, Temporizadores,
Bocinas, Sirenas, Lámparas,
Motores de arranque y Alternadores

CALIDAD A LA VISTA

LINEA CAMIONES

Espel S.A.I.C.A. - T.: 4659 4976 / 5045 / 0233 - ventas@dze.com.ar

FC FORD CENTRAL

Fleetguard

Ford Motorcraft

HOLSET TURBOCHARGERS

EL REPUESTO AL ALCANCE DE SU MANO

De la Pala TI 26 0A, Esq. Del Mar - CP: 1771
Mercado Central - Buenos Aires - Argentina
Tel: 054 11 5082 8120
info@centralford.com.ar
pedidos@centralford.com.ar

Ford REPUESTOS ORIGINALES

Ford CAMIONES

Panel de control del camion DAF Cf en la contruccion Euro 6.

El DAF CF muestra .su parrilla superior e inferior prominente e integrada de forma elegante resalta el parecido familiar, que se acentúa más con el panel cromado central que alberga el logotipo de DAF. Así mismo destacan las nuevas ópticas, que son de tecnología LED.

con guías de aire integradas contribuye a mejorar la refrigeración del motor y reducir al mínimo el consumo de combustible. El guardabarros, las defensas y los faldones laterales también se han rediseñado con el fin de optimizar la aerodinámica y evitar la acumulación de suciedad.

La traducción del "palabro" superior sería Asistente DAF a las Prestaciones del Conductor, lo cual esconde el mismo sistema ya presentado en los nuevos DAF XF Euro 6 donde una pantalla en la cuadro de mandos recomienda mejoras al conductor en su trabajo para rebajar el consumo, convirtiendo a la electrónica del camión en un auténtico profesor a bordo que siempre nos acompañará.

En todos los casos los motores Paccar de generación Euro 6 recurren al sistema de recirculación de gases SCR y filtro de partículas, diseñado para ofrecer la máxima regeneración pasiva, lo cual alarga su vida útil ■

Los camiones LF Euro 6 más ligeros equipan el motor PX 5 de cuatro cilindros de 4,5 litros de cilindrada ofrecido en las siguientes variantes:

Tipo de motor	Potencia	Par motor
PX-5 112	112 kW/150 CV (1.800–2.300 rpm)	580 Nm (1.100–1.800 rpm)
PX-5 135	135 kW/180 CV (1.800–2.300 rpm)	700 Nm (1.200–1.800 rpm)
PX-5 157	157 kW/210 CV (2.000–2.400 rpm)	760 Nm (1.300–2.000 rpm)

CAMIONES MAN / VERSION TGS

Ferrara Rubén ©

El camión MAN TGS con nueva configuración de potencia para las obras y la tracción- La robustez, rentabilidad y naturalmente, seguridad son las propiedades que caracterizan al MAN TGS. Está diseñado sobre todo para usos especiales: tanto obras y transporte de cargas pesadas, como transporte de corta distancia y de reparto.

El camión MAN TGS con nueva configuración de potencia para las obras y la tracción- La robustez, rentabilidad y naturalmente, seguridad son las propiedades que caracterizan al MAN TGS. Está diseñado sobre todo para usos especiales: tanto obras y transporte de cargas pesadas, como transporte de corta distancia y de reparto.

Diferentes configuraciones de tracción para 18 a 41 toneladas Con el TGS MAN dispondrá de la tracción óptima para cualquier tipo de terreno. Tanto en obras, como sobre carretera o calzadas deslizantes. Gracias a la amplia variedad de configuraciones de tracción que se ofrecen, como por ejemplo, todoterreno o MAN HydroDrive®, podrá hacer frente a cualquier condición que se le presente.

Tecnologías innovadoras

La caja automatizada MAN TipMatic® garantiza seguridad y rentabilidad. MAN HydroDrive®, la

Continúa en la pág 18.

El MAN TGS configura motores Diésel Common Rail de seis cilindros D20 y D26 con una potencia de hasta 480 CV en Euro 6 .Con el aumento electrónico del par TopTorque, el Powertrain-Manager del motor D26 pone a disposición 200 Nm más de par motor en las dos marchas superiores once y doce.

tracción delantera individualmente acoplable, ofrece capacidad de tracción adicional en obras.
Rentabilidad gracias a su sofisticada aerodinámica con coeficientes de resistencia al aire (valor Cx) alrededor de un 4 % más favorable disminuyen el consumo de combustible y reducen el nivel de ruidos durante la marcha aproximadamente un 30 % con respecto a su predecesor, el TGA.
La norma Estándar EEV (mejora Euro5) para uso en zonas urbanas
Toda la gama TGS configura motores que cumplen con el estándar EEV, una clara ventaja para el transporte de corta distancia y de reparto en las zonas urbanas. Con lo cual MAN cuida el medio ambiente.

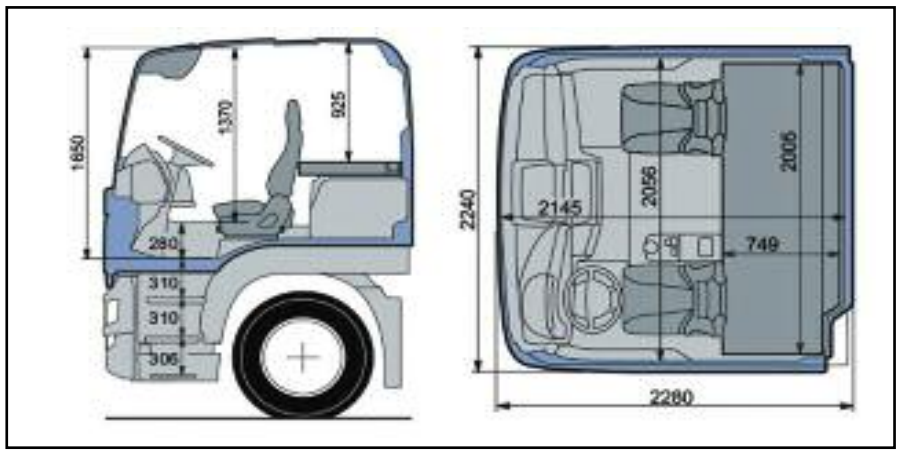

La cabina L larga del MAN TGS se ajusta a la perfección a las exigencias que impone el transporte en obras. Además de una altura de acceso baja, ofrece al conductor una excelente visibilidad panorámica y un equipamiento flexible para pausas breves o tiempos de descanso más largos. Ventajas para el conductor: Baja altura de acceso Buena visibilidad panorámica y visión de conjunto desde el puesto del conductor Óptima maniobrabilidad en espacios estrechos debido al reducido ancho exterior (2.24 m) Cómoda litera para utilizar en paradas y tiempo de descanso Compartimentos para guardar equipaje y provisiones

El camión MAN ofrece tres modelos de cabinas: M, L y LX Estas ofrecen dimensiones exteriores compactas para obtener largo de chasis máximas, así como un interior más espacioso y confortable para el conductor.
El nuevo diseño, los sistemas de seguridad, la innovadora técnica aplicada al chasis y los bajos costos de explotación convierten este camión en el nuevo estándar en rentabilidad de trabajo.

Cabina LX

La cabina LX del MAN TGS ofrece un gran confort de estancia, un espacio generoso y una visibilidad óptima. El conductor puede aprovechar toda la altura libre para estar de pie y equipar la zona trasera con una litera adicional si lo necesita. La ventanilla situada detrás del montante B permite que entre más luz natural al habitáculo, ofreciendo además un mejor ángulo de visión hacia la parte posterior izquierda.
Pero esta cabina extremadamente ligera también entusiasma en lo que a rentabilidad se refiere: la parte frontal del vehículo se ha optimizado aerodinámicamente para Euro 6 y se han ampliado las aberturas del aire de refrigeración del parachoques. De esta manera no solo se incrementa el flujo de aire a través del radiador del vehículo, sino que además se minimiza el consumo de combustible.
Ventajas para el conductor:
Baja altura de acceso
Altura libre para estar de pie delante del asiento del acompañante
Buena oferta de compartimentos para guardar equipaje y provisiones
Buena visibilidad panorámica y disposición clara del puesto del conductor
Cómodas literas para viajes ocasionales con dos conductores

Cabina L

La cabina L larga del MAN TGS se ajusta a la perfección a las exigencias que impone el transporte en obras. Además de una altura de acceso baja, ofrece al conductor una excelente visibilidad panorámica y un equipamiento flexible para pausas breves o tiempos de descanso más largos. Pero esta cabina extremadamente ligera también entusiasma en lo que a rentabilidad se refiere: la parte frontal del vehículo se ha optimizado aerodinámicamente para Euro 6 y se han ampliado las aberturas del aire de refrigeración del parachoques. De esta manera no solo se incrementa el flujo de aire a través del radiador del vehículo, sino que además se minimiza el consumo de combustible.

Ventajas para el conductor:
Baja altura de acceso
Buena visibilidad panorámica y visión de conjunto desde el puesto del conductor
Óptima maniobrabilidad en espacios estrechos debido a la reducido

ancho exterior (2.24 m)
Cómoda litera para utilizar en paradas y tiempo de descanso
Compartimentos para guardar equipaje y provisiones

Cabina M

La cabina M fija nuevos estándares gracias a sus dimensiones idóneas, así como a sus bandejas portaobjetos y espacios de almacenamiento amplios. Sus apropiadas dimensiones geométricas y su tara baja permiten configurar sin limitaciones vehículos con elevada carga útil, tales como camiones-hormigonera, volquetes, volquetes de caja descargable y multicaja, bombas de hormigón o vehículos con carrocería frigorífica. La cabina M, compacta, ligera y económica, ha sido diseñada especialmente para ofrecer la máxima funcionalidad, confort y una buena visibilidad panorámica. Tanto conductores como acompañantes valoran especialmente su cómoda altura de acceso. La ventanilla situada detrás del montante B permite que entre más luz natural al habitáculo, ofreciendo además un mejor ángulo de visión hacia la parte posterior izquierda.

Ventajas para el conductor:
Baja altura de acceso
Óptima visibilidad panorámica
Claridad desde el puesto del conductor (ventanillas laterales detrás del montante B y ventanilla de dos piezas en la pared trasera disponible)
Óptima maniobrabilidad en espacios estrechos debido al reducido ancho exterior (2.24 m)
Fácil control del puente basculante gracias a la plataforma opcional de

Continúa en la pág 20.

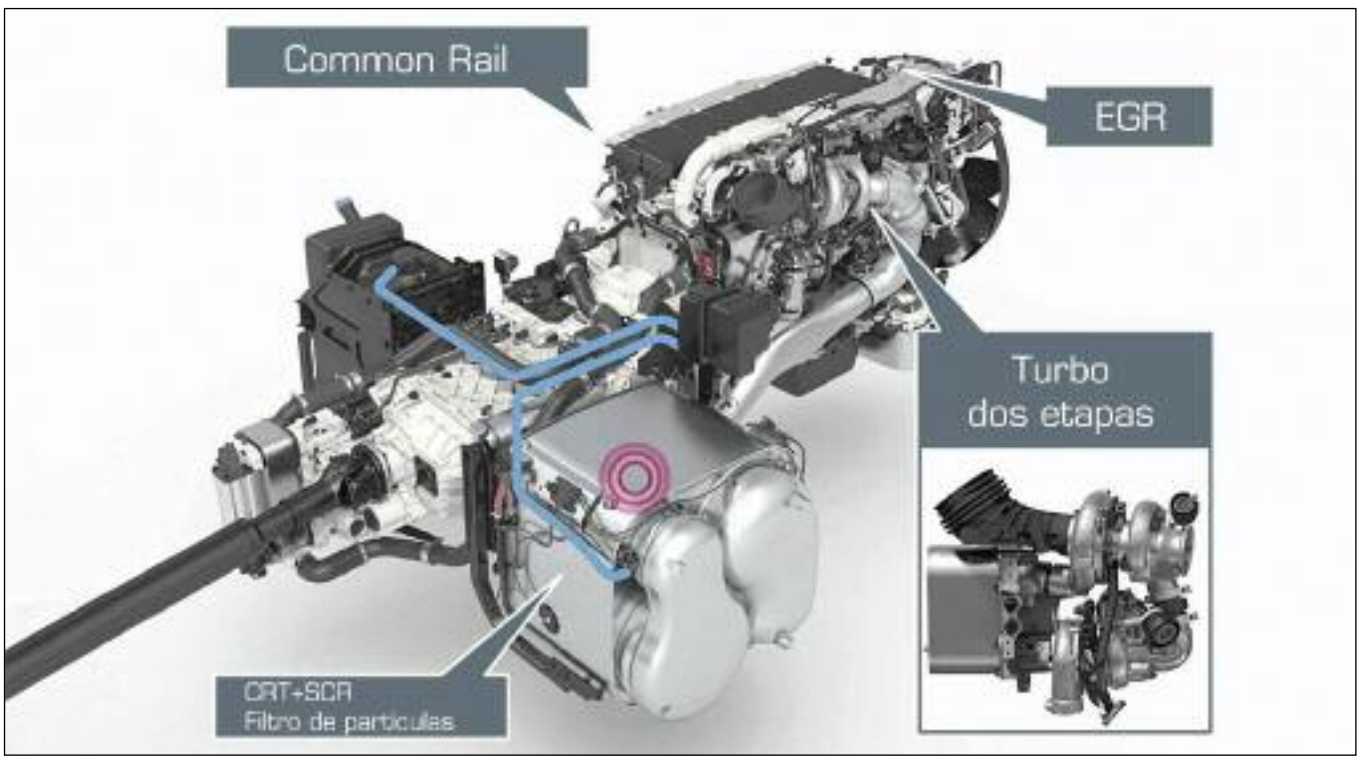

La cadena cinemática: hecha a medida para todos los requisitos de tracción: Motores Diésel Common Rail de seis cilindros D20 y D26 con una potencia de hasta 480 CV en Euro 6 y la acreditada tecnología SCR del sistema MAN AdBlue® se ha completado en Euro 6 con un sistema de filtro de partículas cerrado CRT, agregando además el silenciador de escape que aloja los sistemas CRT y SCR.

subida a la estructura situada sobre el guardabarros delantero del lado del conductor, con un asidero en el techo de la cabina.

Como vehículo de dos, tres y cuatro ejes, el MAN TGS asume cualquier tarea. Así, el TGS ofrece una gran selección de cargas admisibles sobre el eje delantero, una suspensión hojas /neumática o completamente neumática, así como distintas alturas de placa giratoria para semirremolques Euro y de volumen.

MAN suministra el TGS en la versión con altura normal, con altura media y mayor altura sobre el suelo, con altura para tracción total y, en la versión ultra baja (Ultra low), con un borde superior del bastidor muy bajo para el transporte de grandes dimensiones.

Disposición de los componentes

La acreditada tecnología SCR del sistema MAN AdBlue® se ha completado en Euro 6 con un sistema de filtro de partículas cerrado CRT.

El silenciador de escape aloja los sistemas CRT y SCR

El depósito de AdBlue® ejecutado como depósito independiente, está situado en el lado izquierdo del vehículo. En las cabezas tractoras está montado, junto con la caja de baterías, bien protegido debajo del acceso a la plataforma de trabajo

El módulo de alimentación de AdBlue® está calefaccionado.

La eficiencia necesita una transmisión potente

Los vehículos MAN con la nueva tecnología de gases de escape Euro 6 se basan en una ingeniería de motor acreditada, componentes contrastados y tecnologías perfectamente armonizadas entre sí. Los motores de seis cilindros con elevado par motor constituyen el elemento central. Para alcanzar sus valores de emisiones extremadamente bajos, MAN emplea la inyección Common Rail, la recirculación de gases de escape (EGR), la reducción catalítica selectiva (SCR) y el filtro de partículas diésel (DPF/CRT). El resultado: los motores MAN en Euro 6 marcan pautas en cuanto al bajo consumo de combustible y de AdBlue®.

Como vehículo de dos, tres y cuatro ejes, el MAN TGS asume cualquier tarea. Así, el TGS ofrece una gran selección de cargas admisibles sobre el eje delantero, una suspensión hojas /neumática o completamente neumática, así como distintas alturas de placa giratoria para semirremolques Euro y de volumen. MAN suministra el modelo TGS en la versión con altura normal, con altura media y mayor altura sobre el suelo, con altura para tracción total y, en la versión ultra baja (Ultra low), con un borde superior del bastidor muy bajo para el transporte de grandes dimensiones.

Automotores Haedo S.A.
Concesionario Oficial Mercedes-Benz

Servicio de PostVenta - Atencion a Empresas
servicio@authaedo.com.ar
Av. Pte. Hip. Yrigoyen 299 - B1708DLC - Morón - Bs. As.

Repuestos Originales - Envios al Interior
repuestos@authaedo.com.ar
Tel/Fax: +54 11 4489-1083 al 88

Mercedes-Benz

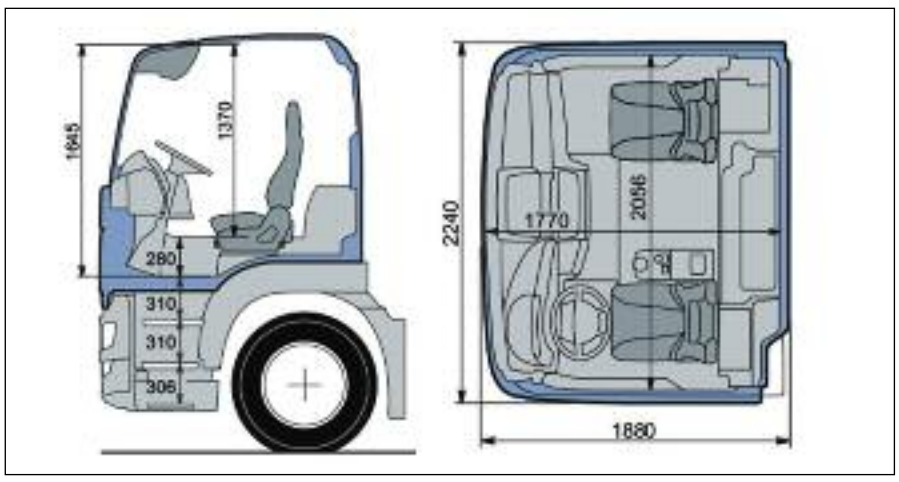

La cabina M fija nuevos estándares gracias a sus dimensiones idóneas, así como a sus bandejas portaobjetos y espacios de almacenamiento amplios. Sus apropiadas dimensiones geométricas y su tara baja permiten configurar sin limitaciones vehículos con elevada carga útil, tales como camiones-hormigonera, volquetes, volquetes de caja descargable y multicaja, bombas de hormigón o vehículos con carrocería frigorífica. La cabina M, compacta, ligera y económica, ha sido diseñada especialmente para ofrecer la máxima funcionalidad, confort y una buena visibilidad panorámica. Ventajas para el conductor: Baja altura de acceso Óptima visibilidad panorámica Claridad desde el puesto del conductor (ventanillas laterales detrás del montante B y ventanilla de dos piezas en la pared trasera disponible) Óptima maniobrabilidad en espacios estrechos debido al reducido ancho exterior (2.24 m)

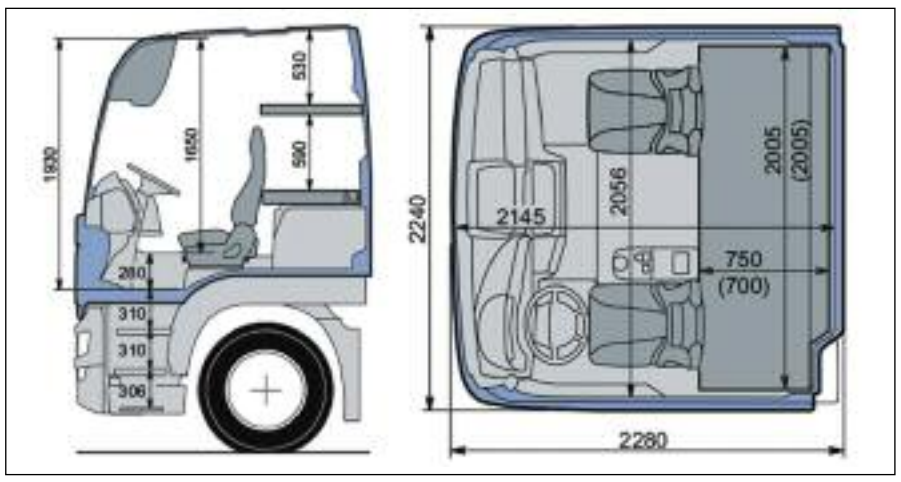

La cabina LX del MAN TGS ofrece un gran confort, un espacio generoso y una visibilidad óptima. El conductor puede aprovechar toda la altura libre para estar de pie y equipar la zona trasera con una litera adicional si lo necesita. La ventanilla situada detrás del montante B permite que entre más luz natural al habitáculo, ofreciendo además un mejor ángulo de visión hacia la parte posterior izquierda Ventajas para el conductor: Baja altura de acceso Altura libre para estar de pie delante del asiento del acompañante Buena oferta de compartimentos para guardar equipaje y provisiones Buena visibilidad panorámica y disposición clara del puesto del conductor Cómodas literas para viajes ocasionales con dos conductores.

La cadena cinemática: hecha a medida para todos los requisitos de tracción:
Motores Diésel Common Rail de seis cilindros D20 y D26 con una potencia de hasta 480 CV en Euro 6
Con el aumento electrónico del par TopTorque, el Powertrain-Manager del motor D26 pone a disposición 200 Nm más de par motor en las dos marchas superiores once y doce.

Tracción delantera conectable MAN HydroDrive® Caja de cambios automatizada MAN TipMatic®

Múltiples fórmulas de ruedas y tracciones sin competencia hasta el camión con tracción total 8x8.

Componentes de seguridad del MAN TGS*
Sistema de estabilidad electrónico (ESP)

MAN BrakeMatic®
Sistema de frenos sin mantenimiento Indicación digital de la carga sobre el eje Freno de para en cuesta como ayuda de arranque para el uso todoterreno Freno de dirección para una maniobrabilidad óptima ■

Co-located zone

automechanika
SHANGHAI

Shanghai international trade fair for automotive parts, equipment and service suppliers

29.11.2017 – 02.12.2017
National Exhibition and Convention Center (Shanghai), China

Where global brands from the entire supply chain converge

Meet with 6,000 global exhibitors to explore solutions from the entire automotive industry chain including connected mobility, e-mobility, electronics and systems, and REIFEN – the new zone dedicated to tyre sector.

www.automechanika-shanghai.com

Register now!

130,000 Visitors | 6,000 Exhibitors | 330,000 sqm

messe frankfurt

DMDISTRIBUIDORA.COM

DMVENTAS@DMDISTRIBUIDORA.COM

Casa Central

San Pedro (Calle 97) 4327
San Martín (B1653GPD)
Pcia. de Buenos Aires - Argentina
Tel./Fax: 4767-3277 Líneas rotativas

SADAR
AMORTIGUADORES

MANEJÁ CÓMODO Y SEGURO USÁ AMORTIGUADORES SADAR

ENCONTRÁ TODOS NUESTROS PRODUCTOS EN

SADAR TIENDA OFICIAL mercado libre

www.sadar.com.ar amortiguadoressadar

EQUIPO OEM ORIGINAL